LIBRETTO
USO E MANUTENZIONE

INSTRUCTION
AND SERVICE MANUAL

Produzione Estintori

DM 7.1.05 EN3-7 / MED

Production Extinguishers

DM 7.1.05 EN3-7 / MED

IMPIEGO E UTILIZZO DEGLI ESTINTORI / HOW TO USE A FIRE EXTINGUISHER

1) Verificare che l'estintore sia idoneo per i materiali che stanno bruciando.

2) Verificare eventuali fonti di pericolo derivanti da materiali presenti.

3) Impugnare il dispositivo di scarica se presente.

4) Premere a fondo la leva di comando.

5) Dirigere il getto alla base delle fiamme.
- sventagliare il getto.
- non premere la leva ad intermittenza.

6) Avanzare progressivamente attaccando il fuoco (fronte di fiamma) sempre da sopra vento e da una distanza di sicurezza.

7) Continuare ad erogare fino ad estinguere il focolaio.

8) Non voltare mai le spalle al fuoco.

9) Fare attenzione alle eventuali riaccensioni del focolaio.

1) Make sure the fire extinguisher is suitable for the materials that are being burnt.

2) Check for danger sources, if any, resulting from the existing materials.

3) Hold the discharging device, if present.

4) Squeeze the grip lever.

5) Direct the jet onto the base of fire.
- wave the jet.
- do not press the lever intermittently.

6) Move forward gradually always attacking the fire (fire front) from the windward side and at safety distance.

7) Continue spraying until the outbreak is extinguished.

8) Never turn your back on the fire.

9) Pay attention to possible reignitions of the fire outbreak.

ATTENZIONE:

UN INCENDIO DI GRANDI DIMENSIONI NON VA MAI SPENTO DA UNA SOLA PERSONA. UTILIZZARE PIU' ESTINTORI CONTEMPORANEAMENTE E DA POSIZIONI DIVERSE.

ATTENTION:

LARGE-SIZE FIRES MUST NEVER BE EXTINGUISHED BY ONE PERSON ONLY. USE MORE FIRE EXTINGUISHERS SIMULTANEOUSLY AND FROM DIFFERENT POSITIONS.

CARATTERISTICHE COMUNI / COMMON CHARACTERISTICS

Tutti i serbatoi sono protetti esternamente da vernice epossidica di colore rosso (RAL3000).
I serbatoi sono progettati per lavorare ad una pressione (PS) indicata nel serbatoio.
I serbatoi, inoltre, sono soggetti a verifiche periodiche con prove ad una pressione (PT) 1,5 volte superiore a quella di esercizio (PS) e comunque indicata nel serbatoio.
La temperatura ambiente di lavoro (TS) è indicata nel serbatoio.

All cylinders are externally protected by red (RAL3000) epoxy paint.
The cylinders are designed to work at the pressure (PS) indicated in the cylinder.
Moreover, the cylinders are subject to periodic checks with tests at a pressure (PT) 1.5 times higher than the operating pressure (PS) indicated in the cylinder.
The ambient working temperature (TS) is indicated in the cylinder.

FUNZIONAMENTO / OPERATION

EMME1A, EMME2A, EMME1ND, EMME2ND

1.TOGLIERE LA SPINA DI SICUREZZA.
REMOVE SAFETY CLIP.

2.PREMERE A FONDO LA LEVA DI COMANDO.
SQUEEZE GRIP LEVER. (*)

3.DIRIGERE IL GETTO ALLA BASE DELLE FIAMME.
DIRECTED THE JET ONTO THE BASE OF FIRE.

EMME3, LIGURIA4, M6, LIGURIA6, SUPER6A, EMME9, VENETO9, M12, VENETO12, EMME3 MED, LIGURIA4 MED, FRANK6MM, SUPER6A MED, VENETO9 MED, VENETO12 MED

1.TOGLIERE LA SPINA DI SICUREZZA.
REMOVE SAFETY CLIP.

2.IMPUGNARE LA LANCIA.
HOLD THE HOSE.

3.PREMERE A FONDO LA LEVA DI COMANDO.
SQUEEZE GRIP LEVER. (*)

4.DIRIGERE IL GETTO ALLA BASE DELLE FIAMME.
DIRECTED THE JET ONTO THE BASE OF FIRE.

FRANK2, TOSCANA2, FRANK2 MED, TOSCANA2 MED

1.TOGLIERE LA SPINA DI SICUREZZA.
REMOVE SAFETY CLIP.

2.PREMERE A FONDO LA LEVA DI COMANDO.
SQUEEZE GRIP LEVER. (*)

3.DIRIGERE IL GETTO ALLA BASE DELLE FIAMME.
DIRECTED THE JET ONTO THE BASE OF FIRE.

EMME5, TOSCANA5, EMME5 MED, CIODUE5MM

1.TOGLIERE LA SPINA DI SICUREZZA.
REMOVE SAFETY CLIP.

2.IMPUGNARE IL CONO DIFFUSORE.
HOLD THE HANDLE HORN.

3.PREMERE A FONDO LA LEVA DI COMANDO.
SQUEEZE GRIP LEVER. (*)

4.DIRIGERE IL GETTO ALLA BASE DELLE FIAMME.
DIRECTED THE JET ONTO THE BASE OF FIRE.

(*) Il dispositivo di azionamento dell'estintore è una leva a compressione a chiusura automatica.

(*) The activation device of the fire extinguisher is a compression lever with automatic closing.

FUNZIONAMENTO / OPERATION

S6, UMBRIA9, S6 MED, UMBRIA9 MED

1.TOGLIERE LA SPINA DI SICUREZZA.
REMOVE SAFETY CLIP.

2.IMPUGNARE IL CONO DIFFUSORE.
HOLD THE HANDLE HORN.

3.PREMERE A FONDO LA LEVA DI COMANDO.
SQUEEZE GRIP LEVER. (*)

4.DIRIGERE IL GETTO ALLA BASE DELLE FIAMME.
DIRECTED THE JET ONTO THE BASE OF FIRE.

(*) Il dispositivo di azionamento dell'estintore è una leva a compressione a chiusura automatica.

(*) The activation device of the fire extinguisher is a compression lever with automatic closing.

PROCEDURA DI RICARICA E MANUTENZIONE DEGLI ESTINTORI
REFILLING PROCEDURE AND MAINTENANCE OF FIRE EXTINGUISHERS

EMME1A, EMME2A, EMME1ND, EMME2ND

- Depressurizzare l'estintore utilizzando il dispositivo di rilascio della pressione.
- Svitare ed estrarre la valvola erogatrice dell'estintore.
- Svuotare completamente il serbatoio ed ispezionare che non vi siano residui.
- Pulire la valvola di erogazione con tutti i suoi componenti.
- Immettere, nel serbatoio, il carico di polvere (vedi tabella).
- Inserire ed avvitare la valvola erogatrice.
- Serraggio gruppo valvola non minore di 40N.
- Pressurizzare con area deumidificata a 14Bar a 20°C.
- Controllare il corretto funzionamento dell'indicatore di pressione.
- Verificare eventuali perdite sulle guarnizioni di tenuta.
- Inserire la spina di sicurezza e sigillare.
- Controllare carica per pesata (vedi tabella).

- Depressurize the fire extinguisher using the pressure release device.
- Unscrew and extract the discharge valve of the fire extinguisher.
- Empty the cylinder completely and make sure that no residuals are present.
- Clean the discharge valve with all its components.
- Load the powder into the cylinder (see table).
- Insert and screw the discharge valve.
- Tightening of the valve unit not lower than 40N.
- Pressurize with dehumidified air at 14bar at 20°C.
- Check for the correct operation of the pressure gauge. pressure.
- Check for possible leaks on the seals.
- Insert the safety clip and seal.
- Final check of total weight. (see table).

EMME3, LIGURIA4, M6, LIGURIA6, SUPER6A, EMME9, VENETO9, M12, VENETO12, EMME3 MED, LIGURIA4 MED, FRANK6MM, SUPER6A MED, VENETO9 MED, VENETO12 MED

- Depressurizzare l'estintore utilizzando il dispositivo di rilascio della pressione.
- Smontare il dispositivo di scarica. (manichetta)
- Svitare ed estrarre la valvola erogatrice.
- Svuotare completamente il serbatoio ed ispezionare che non vi siano residui.
- Pulire la valvola di erogazione con tutti i suoi componenti e il dispositivo di scarica. (manichetta)
- Immettere, nel serbatoio, il carico di polvere (vedi tabella).
- Inserire ed avvitare la valvola erogatrice.
- Serraggio gruppo valvola non minore di 40N.
- Pressurizzare con area deumidificata a 14Bar a 20°C.
- Controllare che l'indicatore di pressione segnali l'estintore in condizioni operative.
- Verificare eventuali perdite.
- Avvitare il dispositivo di scarica. (manichetta)
- Inserire la spina di sicurezza e sigillare.
- Controllare carica per pesata (vedi tabella).

- Depressurize the fire extinguisher using the pressure release device.
- Demount the discharging device. (fire hose)
- Unscrew and extract the discharge valve of the fire extinguisher.
- Empty the cylinder completely and make sure that no residuals are present.
- Clean the discharging valve with all its components and the discharging device. (fire hose)
- Load the powder into the cylinder (see table).
- Insert and screw the discharge valve.
- Tightening of the valve unit not lower than 40N.
- Pressurize with dehumidified air at 14bar at 20°C.
- Make sure the pressure gauge indicates the fire extinguisher in working order.
- Check for leaks, if any.
- Screw up the discharging device. (fire hose)
- Insert the safety clip and seal.
- Final check of total weight. (see table).

PROCEDURA DI RICARICA E MANUTENZIONE DEGLI ESTINTORI
REFILLING PROCEDURE AND MAINTENANCE OF FIRE EXTINGUISHERS

FRANK2, TOSCANA2, FRANK2 MED, TOSCANA2 MED

- Depressurizzare l'estintore utilizzando direttamente la valvola erogatrice.
- Smontare il dispositivo di scarica. (cono diffusore)
- Svitare ed estrarre la valvola erogatrice.
- Ispezionare il serbatoio che non vi siano residui.
- Pulire la valvola di erogazione con tutti i suoi componenti e il dispositivo di scarica. (cono diffusore)
- Inserire ed avvitare la valvola erogatrice.
- Serraggio gruppo valvola non minore di 130N.
- Collegare la pompa di travaso con la valvola erogatrice dell'estintore.
- Aprire la valvola erogatrice e con l'utilizzo di una bilancia immettere il carico di CO_2 (vedi tabella).
- Chiudere la valvola e staccare l'estintore.
- Verificare eventuali perdite.
- Avvitare il dispositivo di scarica. (cono diffusore)
- Inserire la spina di sicurezza e sigillare.
- Controllare carica per pesata (vedi tabella).

- Depressurize the fire extinguisher using the discharge valve directly.
- Demount the discharging device. (handle horn)
- Unscrew and extract the discharge valve of the fire extinguisher.
- Make sure no residuals are present in the cylinder.
- Clean the discharging valve with all its components and the discharging device. (fire hose)
- Insert and screw the discharge valve.
- Tightening of the valve unit not lower than 130N.
- Connect the transfer pump with the discharge valve of the fire extinguisher.
- Open the discharge valve and fill with carbon dioxide using a scale (see table).
- Close the valve and remove the fire extinguisher.
- Check for leaks, if any.
- Screw up the discharging device. (handle horn)
- Insert the safety clip and seal.
- Final check of total weight. (see table).

EMME5, TOSCANA5, EMME5 MED, CIODUE5MM

- Depressurizzare l'estintore utilizzando direttamente la valvola erogatrice.
- Smontare il dispositivo di scarica.(manichetta)
- Svitare ed estrarre la valvola erogatrice.
- Ispezionare il serbatoio che non vi siano residui.
- Pulire la valvola di erogazione con tutti i suoi componenti e il dispositivo di scarica. (manichetta)
- Inserire ed avvitare la valvola erogatrice.
- Serraggio gruppo valvola non minore di 130N.
- Collegare la pompa di travaso con la valvola erogatrice dell'estintore.
- Aprire la valvola erogatrice e con l'utilizzo di una bilancia immettere il carico di CO_2 (vedi tabella).
- Chiudere la valvola e staccare l'estintore.
- Verificare eventuali perdite.
- Avvitare il dispositivo di scarica.(manichetta)
- Inserire la spina di sicurezza e sigillare.
- Controllare carica per pesata (vedi tabella).

- Depressurize the fire extinguisher using the discharge valve directly.
- Demount the discharging device. (fire hose)
- Unscrew and extract the discharge valve of the fire extinguisher.
- Make sure no residuals are present in the cylinder.
- Clean the discharging valve with all its components and the discharging device. (fire hose)
- Insert and screw the discharge valve.
- Tightening of the valve unit not lower than 130N.
- Connect the transfer pump with the discharge valve of the fire extinguisher.
- Open the discharge valve and fill with carbon dioxide using a scale (see table).
- Close the valve and remove the fire extinguisher.
- Check for leaks, if any.
- Screw up the discharging device. (fire hose)
- Insert the safety clip and seal.
- Final check of total weight. (see table).

S6, UMBRIA9, S6 MED, UMBRIA9 MED

- Depressurizzare l'estintore utilizzando il dispositivo di rilascio della pressione.
- Smontare il dispositivo di scarica. (manichetta)
- Svitare ed estrarre la valvola erogatrice.
- Svuotare completamente il serbatoio ed ispezionare che non vi siano residui.
- Pulire la valvola di erogazione con tutti i suoi componenti e il dispositivo di scarica. (manichetta)
- Immettere, nel serbatoio, il carico di schiuma (vedi tabella).
- Inserire ed avvitare la valvola erogatrice.
- Serraggio gruppo valvola non minore di 40N.
- Pressurizzare con area deumidificata a 14Bar a 20°C.
- Controllare che l'indicatore di pressione segnali l'estintore in condizioni operative.
- Verificare eventuali perdite.
- Avvitare il dispositivo di scarica. (manichetta)
- Inserire la spina di sicurezza e sigillare.
- Controllare carica per pesata (vedi tabella).

- Depressurize the fire extinguisher using the pressure release device.
- Demount the discharging device. (fire hose)
- Unscrew and extract the discharge valve of the fire extinguisher.
- Empty the cylinder completely and make sure that no residuals are present.
- Clean the discharging valve with all its components and the discharging device. (fire hose)
- Load the foam into the cylinder (see table).
- Insert and screw the discharge valve.
- Tightening of the valve unit not lower than 40N.
- Pressurize with dehumidified air at 14bar at 20°C.
- Make sure the pressure gauge indicates the fire extinguisher in working order.
- Check for leaks, if any.
- Screw up the discharging device. (fire hose)
- Insert the safety clip and seal.
- Final check of total weight. (see table).

TABELLA CARATTERISTICHE TECNICHE

ESTINTORE FIRE EXTINGUISHER	**Codice** Ident. number	**Peso Compl.** Total weight **(Kg.) ±5%**	**Ingombro Max** Max overall dimensions **L x h (mm)** W x H (mm)	**Serbatoio** Cylinder **Ø x h (mm)**	**Serbatoio** Cylinder **Vol. (Lt.) ±5%**
EMME1A	0001	2,10	102 x 338	85±1 x 270±2	1,40
EMME2A	0002	3,60	126 x 380	110±1 x 310±5	2,60
EMME1ND (MED)	0016	2,10	102 x 338	85±1 x 270±2	1,40
EMME2ND (MED)	0017	3,60	126 x 380	110±1 x 310±5	2,60
EMME3	0088	5,20	260 x 570	130±1 x 375±2	4,30
LIGURIA4	1251	6,20	260 x 570	130±1 x 375±2	4,30
M6	0004	9,10	275 x 645	160±2 x 450±5	7,80
LIGURIA6	0049	9,10	275 x 645	160±2 x 450±5	7,80
SUPER6A	0005	9,10	275 x 645	160±2 x 450±5	7,80
EMME9	0007	14,70	275 x 750	190±2 x 555±5	13,70
VENETO9	0008	14,20	275 x 800	180±1,5 x 600±6	13,45
M12	0009	17,70	275 x 750	190±2 x 555±5	13,70
VENETO12	0010	17,20	275 x 800	180±1,5 x 600±6	13,45
EMME3 MED	0084	5,20	260 x 570	130±1 x 375±2	4,30
LIGURIA4 MED	0128	6,20	260 x 570	130±1 x 375±2	4,30
FRANK6MM (MED)	0018	9,10	275 x 645	160±2 x 450±5	7,80

TABLE OF TECHNICAL SPECIFICATIONS

Carica Nominale Nominal charge **(Kg.)**	**Carica Effettiva** Actual charge **(Kg.)**	**Tipo Estinguente** Extinguishing agent type	**Classe di Fuoco** Fire class	**Tempo di Scarica Estinguente** Discharge time of extinguishing agent **(sec.)**	**Gittata Utile** Useful range **(mt.)** (m)
1	1 ±5%	Polvere A-B-C (40%)	8A 34BC	7,13	2÷3
2	2 ±3%	Polvere A-B-C (40%)	13A 89BC	12,46	2÷3
1	1 ±5%	Polvere A-B-C (40%)	8A 34BC	7,13	2÷3
2	2 ±3%	Polvere A-B-C (40%)	13A 89BC	12,46	2÷3
3	3 ±2%	Polvere A-B-C (40%)	13A 113BC	13,86	2÷3
4	4 ±2%	Polvere A-B-C (40%)	21A 183BC	15,78	2÷3
6	6 ±2%	Polvere A-B-C (40%)	34A 233BC	15,53	6÷7
6	6 ±2%	Polvere A-B-C (40%)	43A 233BC	15,53	6÷7
6	6 ±2%	Polvere A-B-C (87%)	55A 233BC	18,33	6÷7
9	9 ±2%	Polvere A-B-C (40%)	55A 233BC	26,00	6÷7
9	9 ±2%	Polvere A-B-C (40%)	55A 233BC	18,00	6÷7
12	12 ±2%	Polvere A-B-C (40%)	55A 233BC	32,30	6÷7
12	12 ±2%	Polvere A-B-C (40%)	55A 233BC	22,00	6÷7
3	3 ±2%	Polvere A-B-C (40%)	13A 113BC	13,86	2÷3
4	4 ±2%	Polvere A-B-C (40%)	21A 183BC	15,78	2÷3
6	6 ±2%	Polvere A-B-C (40%)	34A 233BC	15,53	6÷7

TABELLA CARATTERISTICHE TECNICHE

ESTINTORE FIRE EXTINGUISHER	**Codice** Ident. number	**Peso Compl.** Total weight **(Kg.) ±5%**	**Ingombro Max** Max overall dimensions **L x h (mm)** W x H (mm)	**Serbatoio** Cylinder **Ø x h (mm)**	**Serbatoio** Cylinder **Vol. (Lt.) ±5%**
SUPER6A MED	0131	9,10	275 x 645	160±2 x 450±5	7,80
VENETO9 MED	0132	14,20	275 x 800	180±1,5 x 600±6	13,45
VENETO12 MED	0129	17,20	275 x 800	180±1,5 x 600±6	13,45
FRANK2	0011	4,94	247 x 555	111±1 x 440±5	3,00
TOSCANA2	0012	6,25	246 x 485	116±1 x 384±5	2,98
EMME5	0013	11,82	350 x 805	152±2 x 580±5	7,50
TOSCANA5	0014	13,85	370 x 900	136±2 x 647±5	7,46
FRANK2 MED	1425	4,94	247 x 555	111±1 x 440±5	3,00
TOSCANA2 MED	0130	6,25	246 x 485	116±1 x 384±5	2,98
EMME5 MED	1426	11,82	350 x 805	152±2 x 580±5	7,50
CIODUE5MM (MED)	0020	13,85	370 x 900	136±2 x 647±5	7,46
S6	0034	9,10	275 x 645	160±2 x 450±5	7,80
UMBRIA9	0044	14,85	290 x 730	180±1,5 x 530±5	11,80
S6 MED	1424	9,10	275 x 645	160±2 x 450±5	7,80
UMBRIA9 MED	0019	14,85	290 x 730	180±1,5 x 530±5	11,80

TABLE OF TECHNICAL SPECIFICATIONS

Carica Nominale Nominal charge **(Kg.)**	**Carica Effettiva** Actual charge **(Kg.)**	**Tipo Estinguente** Extinguishing agent type	**Classe di Fuoco** Fire class	**Tempo di Scarica Estinguente** Discharge time of extinguishing agent **(sec.)**	**Gittata Utile** Useful range **(mt.)** (m)
6	6 ±2%	Polvere A-B-C (87%)	55A 233BC	18,33	6÷7
9	9 ±2%	Polvere A-B-C (40%)	55A 233BC	18,00	6÷7
12	12 ±2%	Polvere A-B-C (40%)	55A 233BC	22,00	6÷7
2	2 +0/-5%	Biossido di Carbonio	34B	6,50	2÷3
2	2 +0/-5%	Biossido di Carbonio	34B	6,50	2÷3
5	5 +0/-5%	Biossido di Carbonio	113B	12,50	3÷4
5	5 +0/-5%	Biossido di Carbonio	113B	12,50	3÷4
2	2 +0/-5%	Biossido di Carbonio	34B	6,50	2÷3
2	2 +0/-5%	Biossido di Carbonio	34B	6,50	2÷3
5	5 +0/-5%	Biossido di Carbonio	113B	12,50	3÷4
5	5 +0/-5%	Biossido di Carbonio	113B	12,50	3÷4
6 (Lt.)	6 (Lt.) ±2%	Acqua e Schiuma	27A 233B	20,37	--
9 (Lt.)	9 (Lt.) ±2%	Acqua e Schiuma	34A 233B	27,79	--
6 (Lt.)	6 (Lt.) ±2%	Acqua e Schiuma	27A 233B	20,37	--
9 (Lt.)	9 (Lt.) ±2%	Acqua e Schiuma	34A 233B	27,79	--

PARTI DI RICAMBIO / SPARE PARTS

EMME1A, EMME2A, EMME1ND, EMME2ND

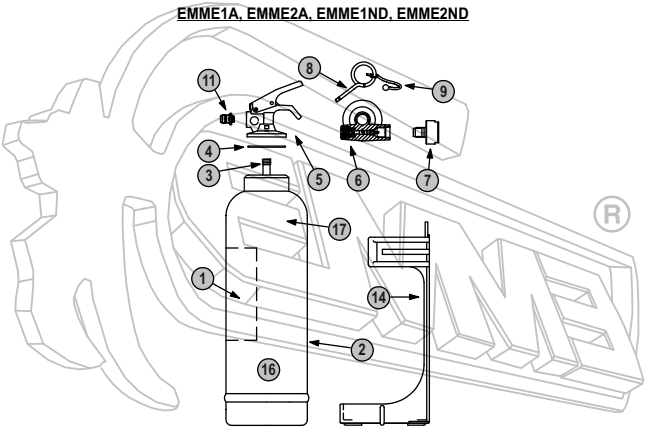

CARATTERISTICHE GENERALI			GENERAL SPECIFICATIONS	
POS.	**DESCRIZIONE**	**MATERIALE**	**DESCRIPTION**	**MATERIAL**
1	Etichetta	PVC	Label	PVC
1a	Etichetta fluorescente (in alternativa)	PVC	Fluorescent label (option)	PVC
2	Involucro estintore	Acciaio / Alluminio	Extinguisher case	Steel / Aluminium
3	Pescante	PVC	Syphon	PVC
4	OR valvola erogatrice	EPDM	OR discharge valve	EPDM
5	Valvola erogatrice	Ottone+Acc.+Vari	Discharge valve	Brass+Steel+Misc.
5a	Pistoncino	Ottone + EPDM	Piston	Brass + EPDM
5b	Molla di tenuta per pistoncino attuatore	Acciaio	Tightening spring for activation piston	Steel
5c	Ghiera serraggio molla / porta pescante	PVC / Ottone	Spring tightening ring nut / syphon holder	PVC / Brass
6	Valvolino di sicurezza	Ottone+Acc.+EPDM	Safety valve	Brass+Steel+EPDM
7	Indicatore di pressione	Ottone	Pressure indicator	Brass
8	Spina di sicurezza	Ottone	Safety clip	Brass
8a	Sigillo per spina di sicurezza	Nylon	Safety clip seal	Nylon
9	Sagola per spina di sicurezza	PVC	Safety clip line	PVC
10	Manichetta erogatrice	Neoprene	Discharge hose	Neoprene
11	Ugello	Ottone	Nozzle	Brass
12	Cono erogatore	PVC	Discharge horn	PVC
12a	Guarnizione per manichetta / cono	EPDM	Hose gasket / horn	EPDM
13	Supporto in acciaio a perno	Acciaio	Pin shaped steel support	Steel
14	Supporto in PVC	PVC	PVC support	PVC
15	Supporto	Acciaio	Support	Steel
16	Estinguente	❷	Extinguishing agent	❷
17	Marcatura serbatoio	--	Cylinder marking	--

❶ : Non Applicabile (accessorio non disponibile per il tipo di estintore).
Not applicable (fitting not available for the type of fire extinguisher).

❷ : Per i dettagli vedi tabella caratteristiche tecniche.
Please see table of technical specifications for details.

PARTI DI RICAMBIO / SPARE PARTS

EMME3, LIGURIA4, M6, LIGURIA6, SUPER6A, EMME9

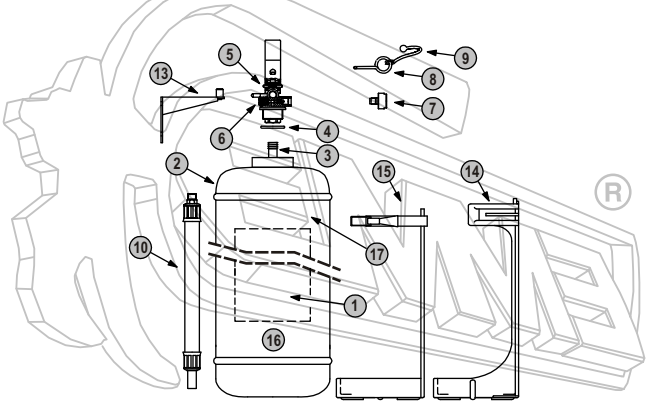

EMME1A		EMME2A		EMME1ND (MED)		EMME2ND (MED)		EMME3		LIGURIA4		M6		LIGURIA6		SUPER6A		EMME9	
Q.tà	Cod.	Q.tà	Cod.	Q.tà	Cod.	Q.tà	Cod.	Q.tà	Cod.	Q.tà	Cod.	Q.tà	Cod.	Q.tà	Cod.	Q.tà	Cod.	Q.tà	Cod.
1	0051	1	0052	1	0065	1	0066	1	0090	1	0085	1	0054	1	0082	1	0055	1	0057
	❶		❶		❶		❶		❶		❶		❶		❶	1	0056		❶
1	0101	1	0102	1	0101	1	0102	1	0103	1	0103	1	0104	1	0104	1	0104	1	0105
1	0151	1	0152	1	0151	1	0152	1	0153	1	0153	1	0154	1	0154	1	0154	1	0155
1	0201	1	0201	1	0201	1	0201	1	0201	1	0201	1	0201	1	0201	1	0201	1	0201
1	0211	1	0211	1	0211	1	0211	1	0212	1	0212	1	0212	1	0212	1	0212	1	0212
1	0241	1	0241	1	0241	1	0241	1	0242	1	0242	1	0242	1	0242	1	0242	1	0242
1	0251	1	0251	1	0251	1	0251	1	0251	1	0251	1	0251	1	0251	1	0251	1	0251
1	0253	1	0253	1	0253	1	0253	1	0253	1	0253	1	0253	1	0253	1	0253	1	0253
1	0261	1	0261	1	0261	1	0261	1	0261	1	0261	1	0261	1	0261	1	0261	1	0261
1	0271	1	0271	1	0271	1	0271	1	0271	1	0271	1	0271	1	0271	1	0271	1	0271
1	0281	1	0281	1	0281	1	0281	1	0282	1	0282	1	0282	1	0282	1	0282	1	0282
1	0285	1	0285	1	0285	1	0285	1	0285	1	0285	1	0285	1	0285	1	0285	1	0285
1	0286	1	0286	1	0286	1	0286	1	0286	1	0286	1	0286	1	0286	1	0286	1	0286
	❶		❶		❶		❶	1	0291	1	0291	1	0292	1	0292	1	0292	1	0292
1	0287	1	0287	1	0287	1	0287		❶		❶		❶		❶		❶	1	❶
	❶		❶		❶		❶		❶		❶		❶		❶		❶	1	❶
	❶		❶		❶		❶		❶		❶		❶		❶		❶	1	❶
	❶		❶		❶		❶	1	0313	1	0313	1	0313	1	0313	1	0313	1	0313
1	0311	1	0312	1	0311	1	0312	1	0314	1	0314		❶		❶		❶		❶
	❶		❶		❶		❶	1	0315	1	0315	1	0316	1	0316	1	0316	1	0317
1	0352	2	0352	1	0352	2	0352	3	0352	4	0352	6	0352	6	0352	6	0354	9	0352
1	--	1	--	1	--	1	--	1	--	1	--	1	--	1	--	1	--	1	--

PARTI DI RICAMBIO / SPARE PARTS

VENETO9, M12, VENETO12, VENETO9 MED, VENETO12 MED

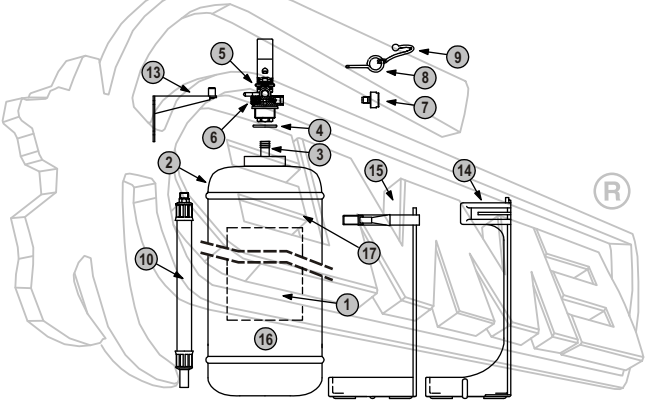

CARATTERISTICHE GENERALI			GENERAL SPECIFICATIONS	
POS.	**DESCRIZIONE**	**MATERIALE**	**DESCRIPTION**	**MATERIAL**
1	Etichetta	PVC	Label	PVC
1a	Etichetta fluorescente (in alternativa)	PVC	Fluorescent label (option)	PVC
2	Involucro estintore	Acciaio / Alluminio	Extinguisher case	Steel / Aluminium
3	Pescante	PVC	Syphon	PVC
4	OR valvola erogatrice	EPDM	OR discharge valve	EPDM
5	Valvola erogatrice	Ottone+Acc.+Vari	Discharge valve	Brass+Steel+Misc.
5a	Pistoncino	Ottone + EPDM	Piston	Brass + EPDM
5b	Molla di tenuta per pistoncino attuatore	Acciaio	Tightening spring for activation piston	Steel
5c	Ghiera serraggio molla / porta pescante	PVC / Ottone	Spring tightening ring nut / syphon holder	PVC / Brass
6	Valvolino di sicurezza	Ottone+Acc.+EPDM	Safety valve	Brass+Steel+EPDM
7	Indicatore di pressione	Ottone	Pressure indicator	Brass
8	Spina di sicurezza	Ottone	Safety clip	Brass
8a	Sigillo per spina di sicurezza	Nylon	Safety clip seal	Nylon
9	Sagola per spina di sicurezza	PVC	Safety clip line	PVC
10	Manichetta erogatrice	Neoprene	Discharge hose	Neoprene
11	Ugello	Ottone	Nozzle	Brass
12	Cono erogatore	PVC	Discharge horn	PVC
12a	Guarnizione per manichetta / cono	EPDM	Hose gasket / horn	EPDM
13	Supporto in acciaio a perno	Acciaio	Pin shaped steel support	Steel
14	Supporto in PVC	PVC	PVC support	PVC
15	Supporto	Acciaio	Support	Steel
16	Estinguente	❷	Extinguishing agent	❷
17	Marcatura serbatoio	--	Cylinder marking	--

❶ : Non Applicabile (accessorio non disponibile per il tipo di estintore).
Not applicable (fitting not available for the type of fire extinguisher).

❷ : Per i dettagli vedi tabella caratteristiche tecniche.
Please see table of technical specifications for details.

PARTI DI RICAMBIO / SPARE PARTS

EMME3 MED, LIGURIA4 MED, FRANK6MM, SUPER6A MED

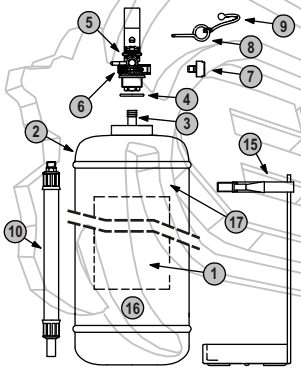

TOSCANA2, FRANK2

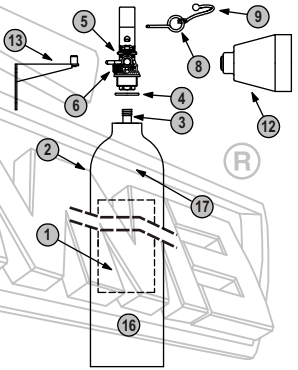

VENETO9		M12		VENETO12		EMME3 MED		LIGURIA4 MED		FRANK6MM (MED)		SUPER6A MED		VENETO9 MED		VENETO12 MED		FRANK2		TOSCANA2	
Q.tà	Cod.	Q.tà	Cod.	Q.tà	Cod.	Q.tà	Cod.	Q.tà	Cod.	Q.tà	Cod.	Q.tà	Cod.	Q.tà	Cod.	Q.tà	Cod.	Q.tà	Cod.	Q.tà	Cod.
1	0058	1	0059	1	0060	1	0099	1	0172	1	0067	1	0175	1	0176	1	0173	1	0061	1	0062
	❶		❶		❶		❶		❶		❶		❶		❶		❶		❶		❶
1	0106	1	0105	1	0106	1	0103	1	0103	1	0104	1	0104	1	0106	1	0106	1	0107(◆)	1	0108
1	0156	1	0155	1	0156	1	0153	1	0153	1	0154	1	0154	1	0156	1	0156	1	0157	1	0158
1	0201	1	0201	1	0201	1	0201	1	0201	1	0201	1	0201	1	0201	1	0201	1	0202	1	0202
1	0212	1	0212	1	0212	1	0212	1	0212	1	0212	1	0212	1	0212	1	0212	1	0213	1	0213
1	0242	1	0242	1	0242	1	0242	1	0242	1	0242	1	0242	1	0242	1	0242	1	0243	1	0243
1	0251	1	0251	1	0251	1	0251	1	0251	1	0251	1	0251	1	0251	1	0251	1	0252	1	0252
1	0253	1	0253	1	0253	1	0253	1	0253	1	0253	1	0253	1	0253	1	0253	1	0254	1	0254
1	0261	1	0261	1	0261	1	0261	1	0261	1	0261	1	0261	1	0261	1	0261	1	0262	1	0262
1	0271	1	0271	1	0271	1	0271	1	0271	1	0271	1	0271	1	0271	1	0271		❶		❶
1	0282	1	0282	1	0282	1	0282	1	0282	1	0282	1	0282	1	0282	1	0282	1	0282	1	0282
1	0285	1	0285	1	0285	1	0285	1	0285	1	0285	1	0285	1	0285	1	0285	1	0285	1	0285
1	0286	1	0286	1	0286	1	0286	1	0286	1	0286	1	0286	1	0286	1	0286	1	0286	1	0286
1	0292	1	0292	1	0292	1	0291	1	0291	1	0292	1	0292	1	0292	1	0292		❶		❶
	❶		❶		❶		❶		❶		❶		❶		❶		❶		❶		❶
	❶		❶		❶		❶		❶		❶		❶		❶		❶	1	0331	1	0331
	❶		❶		❶		❶		❶		❶		❶		❶		❶	1	0204	1	0204
1	0313	1	0313	1	0313		❶		❶		❶		❶		❶		❶	1	0313	1	0313
	❶		❶		❶		❶		❶		❶		❶		❶		❶		❶		❶
1	0318	1	0317	1	0318	1	0315	1	0315	1	0316	1	0316	1	0318	1	0318		❶		❶
9	0352	12	0352	12	0352	3	0352	4	0352	6	0352	6	0354	9	0352	12	0352	2	0355	2	0355
1	--	1	--	1	--	1	--	1	--	1	--	1	--	1	--	1	--	1	--	1	--

(◆) Involucro in Alluminio.
Aluminium case.

PARTI DI RICAMBIO / SPARE PARTS

FRANK2 MED, TOSCANA2 MED

TOSCANA5, EMME5, CIODUE5MM, EMME5 MED

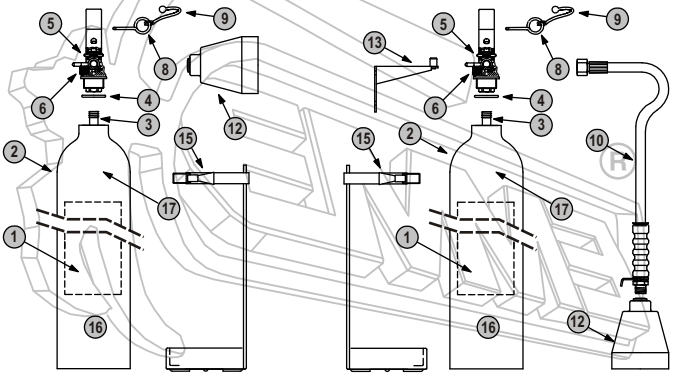

CARATTERISTICHE GENERALI			GENERAL SPECIFICATIONS	
POS.	**DESCRIZIONE**	**MATERIALE**	**DESCRIPTION**	**MATERIAL**
1	Etichetta	PVC	Label	PVC
1a	Etichetta fluorescente (in alternativa)	PVC	Fluorescent label (option)	PVC
2	Involucro estintore	Acciaio / Alluminio	Extinguisher case	Steel / Aluminium
3	Pescante	PVC	Syphon	PVC
4	OR valvola erogatrice	EPDM	OR discharge valve	EPDM
5	Valvola erogatrice	Ottone+Acc.+Vari	Discharge valve	Brass+Steel+Misc.
5a	Pistoncino	Ottone + EPDM	Piston	Brass + EPDM
5b	Molla di tenuta per pistoncino attuatore	Acciaio	Tightening spring for activation piston	Steel
5c	Ghiera serraggio molla / porta pescante	PVC / Ottone	Spring tightening ring nut / syphon holder	PVC / Brass
6	Valvolino di sicurezza	Ottone+Acc.+EPDM	Safety valve	Brass+Steel+EPDM
7	Indicatore di pressione	Ottone	Pressure indicator	Brass
8	Spina di sicurezza	Ottone	Safety clip	Brass
8a	Sigillo per spina di sicurezza	Nylon	Safety clip seal	Nylon
9	Sagola per spina di sicurezza	PVC	Safety clip line	PVC
10	Manichetta erogatrice	Neoprene	Discharge hose	Neoprene
11	Ugello	Ottone	Nozzle	Brass
12	Cono erogatore	PVC	Discharge horn	PVC
12a	Guarnizione per manichetta / cono	EPDM	Hose gasket / horn	EPDM
13	Supporto in acciaio a perno	Acciaio	Pin shaped steel support	Steel
14	Supporto in PVC	PVC	PVC support	PVC
15	Supporto	Acciaio	Support	Steel
16	Estinguente	❷	Extinguishing agent	❷
17	Marcatura serbatoio	--	Cylinder marking	--

❶ : Non Applicabile (accessorio non disponibile per il tipo di estintore).
Not applicable (fitting not available for the type of fire extinguisher).

❷ : Per i dettagli vedi tabella caratteristiche tecniche.
Please see table of technical specifications for details.

PARTI DI RICAMBIO / SPARE PARTS

S6, UMBRIA9, S6 MED, UMBRIA9 MED

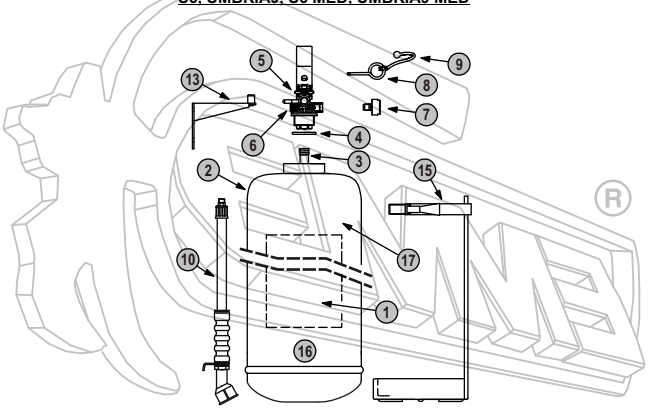

EMME5		TOSCANA5		FRANK2 MED		TOSCANA2 MED		EMME5 MED		CIODUE5MM (MED)		S6		UMBRIA9		S6 MED		UMBRIA9 MED	
Q.tà	Cod.	Q.tà	Cod.	Q.tà	Cod.	Q.tà	Cod.	Q.tà	Cod.	Q.tà	Cod.	Q.tà	Cod.	Q.tà	Cod.	Q.tà	Cod.	Q.tà	Cod.
1	0063	1	0064	1	0170	1	0174	1	0171	1	0069	1	0081	1	0077	1	0169	1	0068
	❶		❶		❶		❶		❶		❶		❶		❶		❶		❶
1	0109(◆)	1	0110	1	0107(◆)	1	0108	1	0109(◆)	1	0110	1	0112	1	0111	1	0112	1	0111
1	0159	1	0160	1	0157	1	0158	1	0159	1	0160	1	0168	1	0161	1	0168	1	0161
1	0202	1	0202	1	0202	1	0202	1	0202	1	0202	1	0201	1	0201	1	0201	1	0201
1	0213	1	0213	1	0213	1	0213	1	0213	1	0213	1	0212	1	0212	1	0212	1	0212
1	0243	1	0243	1	0243	1	0243	1	0243	1	0243	1	0242	1	0242	1	0242	1	0242
1	0252	1	0252	1	0252	1	0252	1	0252	1	0252	1	0251	1	0251	1	0251	1	0251
1	0254	1	0254	1	0254	1	0254	1	0254	1	0254	1	0253	1	0253	1	0253	1	0253
1	0262	1	0262	1	0262	1	0262	1	0262	1	0262	1	0261	1	0261	1	0261	1	0261
	❶		❶		❶		❶		❶		❶	1	0270	1	0270	1	0270	1	0270
1	0282	1	0282	1	0282	1	0282	1	0282	1	0282	1	0282	1	0282	1	0282	1	0282
1	0285	1	0285	1	0285	1	0285	1	0285	1	0285	1	0285	1	0285	1	0285	1	0285
1	0286	1	0286	1	0286	1	0286	1	0286	1	0286	1	0286	1	0286	1	0286	1	0286
1	0294	1	0294		❶		❶	1	0294	1	0294	1	0293	1	0293	1	0293	1	0293
	❶		❶		❶		❶		❶		❶		❶		❶		❶		❶
1	0332	1	0332	1	0331	1	0331	1	0332	1	0332		❶		❶		❶		❶
1	0204	1	0204	1	0204	1	0204	1	0204	1	0204		❶		❶		❶		❶
1	0313	1	0313		❶		❶		❶		❶	1	0313	1	0313		❶		❶
	❶		❶		❶		❶		❶		❶		❶		❶		❶		❶
	❶	1	0319	1	1167	1	1238	1	1429	1	0319	1	0316	1	0318	1	0316	1	0318
5	0355	5	0355	2	0355	2	0355	5	0355	5	0355	6	0357(*)	6	0357(*)	6	0357(*)	6	0357(*)
1	--	1	--	1	--	1	--	1	--	1	--	1	--	1	--	1	--	1	--

(◆) Involucro in Alluminio.
Aluminium case.

(*) Quantità di schiuma 6%.
Foam quantity 6%.

COLLAUDO (UNI 9994) / TESTING (UNI 9994)

Consiste in una misura di prevenzione atta a verificare, con la frequenza sotto specificata, la stabilità del serbatoio o della bombola dell'estintore, in quanto facente parte di apparecchi a pressione.

- Gli estintori a Polvere o a Schiuma che non siano già soggetti a verifiche periodiche secondo la legislazione vigente e costruiti in conformità alla Direttive 97/23/CE (DLgs 93/2000), devono essere collaudati ogni 12 anni mediante una prova idraulica alla pressione di prova (PT) indicata nel serbatoio.

- Gli estintori a Biossido di Carbonio che non siano già soggetti a verifiche periodiche secondo la legislazione vigente e costruiti in conformità alla Direttive 97/23/CE (DLgs 93/2000), devono essere collaudati ogni 10 anni mediante una prova idraulica alla pressione di prova (PT) indicata nel serbatoio.

Al termine delle prove non devono verificarsi perdite, trasudazioni, deformazioni o dilatazioni di nessun tipo.

It is a preventative measure designed to check, with the frequency specified below, the stability of the fire extinguisher cylinder/reservoir, as this is pressure equipment.

- The Powder or Foam fire extinguishers that are not already subject to periodic checks in compliance with the regulations in force and manufactured according to 97/23/EC Directives, must be subject every 12 years to a hydraulic test at the testing pressure (PT) indicated in the cylinder.
- The Carbon Dioxide fire extinguishers that are not already subject to periodic checks in compliance with the regulations in force and manufactured according to 97/23/EC Directives, must be subject every 10 years to a hydraulic test at the testing pressure (PT) indicated in the cylinder.

At the end of tests no leaks, sweating, deformation or dilation of any kind must be found.

INSTALLAZIONE DEGLI ESTINTORI / FIRE EXTINGUISHER INSTALLATION

L'estintore deve essere installato in luoghi facilmente accessibili e in posizione ben visibile.
Utilizzando l'apposito accessorio, fornito con l'estintore, può essere appeso a parete;
La distanza ideale di fissaggio tra calpestio ed impugnatura non deve superare un' altezza di 1,50mt.
E' importante utilizzare l'apposita segnaletica come prescritto dalla legislazione vigente.
Utilizzare apposite piantane per estintori che includono la segnaletica, in alcuni casi può rendere l'estintore più visibile e al riparo da urti accidentali.
Non impedire l'accesso immediato all'estintore con ostacoli e/o oggetti.
Installare l'estintore con il contrassegno distintivo e il manometro di pressione ben visibile.
Verificare il cartellino di manutenzione, assicurandosi di averlo ben ancorato all'estintore e che sia compilato correttamente.

The fire extinguisher must be installed in easily accessible places, in visible position.
It can be hung on the wall using the specific fitting supplied together with the fire extinguisher.
The ideal fastening distance between the floor and the grip shall not exceed the height of 1.50 m.
It is important to use the specific signs as provided for by the regulations in force.
In some cases, the use of fire extinguisher pedestals that include signs can make the fire extinguisher more visible and protected from accidental shock.
Access to the fire extinguisher must be unobstructed at all times.
Install the fire extinguisher with the distinctive mark and the pressure gauge well visible.
Check the maintenance tag, and make sure it is properly fixed on the fire extinguisher and correctly filled out.

DISMISSIONE / SMALTIMETO DEGLI ESTINGUENTI / ESTINTORI
DISMANTELING / DISPOSAL OF FIRE EXTINGUISHERS / EXTINGUISHING AGENTS

Lo smaltimento deve essere effettuato secondo la legislazione vigente.

In ogni caso la società autorizzata allo smaltimento deve rilasciare il documento detto "formulario dei rifiuti" che attesta il corretto smaltimento dell'estinguente, con l'esatto codice C.E.R.

L'estintore dismesso può essere consegnato a società autorizzate che penseranno allo smaltimento dell'estinguente e al riciclaggio delle altre parti che lo compongono.

The disposal must be performed in compliance with the regulations in force.

The dismantled fire extinguisher can be delivered to authorized companies that will arrange for the disposal of the extinguishing agent as well as for the recycling of its parts.

CLASSI DI FUOCO / FIRE CLASSES

CLASSE A:
fuochi di materiali solidi, generalmente di natura organica, la cui combustione avviene con formazione di braci.

CLASS A:
Solid material fire, generally of organic nature, the combustion of which generates embers.

CLASSE B:
fuochi di liquidi o di solidi infiammabili.

CLASS B:
Flammable liquid and solid material fire.

CLASSE C:
fuochi di gas.

CLASS C:
gas fire.

Verificare, in base alle indicazioni riportate sull'etichetta dell'estintore portatile d'incendio, che esso sia idoneo per l'uso dei materiali che stanno bruciando in base alle Classi di fuoco.

Based on the indications specified on the label of the portable fire extinguisher, make sure it is suitable for use with the burning materials, based on their fire classes fire.

MANUTENZIONE ESTINTORI (UNI 9994)
FIRE EXTINGUISHER MAINTENANCE (UNI 9994)

DOPO ESSERE STATO UTILIZZATO, ANCHE PARZIALMENTE, L'ESTINTORE DEVE ESSERE AFFIDATO AD UN MANUTENTORE ABILITATO "EMME S.r.l." PER VERIFICARE LA SICUREZZA DELL'APPARATO. LAMANUTENZIONE ESEGUITA DAPERSONALE NON AUTORIZZATO, E L'USO DI PARTI DI RICAMBIO NON ORIGINALI, COMPORTANO LA PERDITADELLA CONFORMITÀ ALLA MARCATURA CE.

AFTER BEING USED, EVEN PARTIALLY, THE FIRE EXTINGUISHER MUST BE DELIVERED TO A SERVICE TECHNICIAN AUTHORIZED IN ORDER TO CHECK THE SAFETY OF THE EQUIPMENT. THE MAINTENANCE PERFORMED BY NON-AUTHORIZED PERSONNEL AND THE USE OF NON-ORIGINAL SPARE PARTS RESULT IN THE LOSS OF CONFORMITY TO THE CE MARK.

MANOMISSIONI E DANNEGGIAMENTI ACCIDENTALI
TAMPERING AND ACCIDENTAL DAMAGE

MANOMISSIONI O DANNEGGIAMENTI COMPORTANO LA PERDITA DELLA CONFORMITÀ ALLA MARCATURA CE.
NEI SEGUENTI CASI L'ESTINTORE DEVE ESSERE AFFIDATOAD UN MANUTENTORE ABILITATO "EMME S.r.l." PER VERIFICARE LA SICUREZZA DELL'APPARATO.

TAMPERING WITH OR DAMAGING THE EQUIPMENT RESULTS IN THE LOSS OF CONFORMITY TO THE CE MARK.
IN THE FOLLOWING CASES, THE FIRE EXTINGUISHER MUST BE DELIVERED TO A SERVICE TECHNICIAN AUTHORIZED IN ORDER TO CHECK THE SAFETY OF THE EQUIPMENT.

CONTROLLO DELL'ESTINTORE (UNI 9994)
FIRE EXTINGUISHER CHECK (UNI 9994)

L'ESTINTORE VA MANTENUTO IN EFFICIENZA E CONTROLLATO ALMENO CON CADENZA SEMESTRALE SECONDO LE PRESCRIZIONI CONTENUTE NELLA NORMA UNI 9994, D.Lgs. 81/08, D.M. 10.3.98.

THE FIRE EXTINGUISHER MUST BE KEPT FULLY EFFICIENT AND CHECKED AT LEAST EVERY SIX MONTHS IN COMPLIANCE WITH THE INSTRUCTIONS CONTAINED IN UNI 9994 STANDARD.

REVISIONE DELL'ESTINTORE (UNI 9994)
FIRE EXTINGUISHER OVERHAUL (UNI 9994)

La revisione deve essere effettuata a NORMA UNI 9994 e con le seguenti scadenze:

The overhaul must be performed in compliance with UNI 9994 standard with the following deadlines:

- 36 mesi per estintori a Polvere
- 36 months for Powder fire extinguishers

- 18 mesi per estintori a Schiuma
- 18 months for Foam fire extinguishers

- 60 mesi per estintori a Biossido di Carbonio
- 60 months for Carbon Dioxide fire extinguishers

AVVERTIMENTI E INFORMAZIONI SANITARIE ESTINTORI A POLVERE
WARNINGS AND SANITARY INFORMATION ABOUT POWDER FIRE EXTINGUISHERS

EVITARE L'INGESTIONE ORALE ED IL CONTATTO DEGLI ESTINGUENTI CON OCCHI E PELLE.
IN CASO DI CONTATTO LAVARE CON ACQUA.
IN CASO DI SUCCESSIVI DISTURBI RIVOLGERSI AD UN MEDICO.

LA POLVERE ABC NON È TOSSICA.
LA BASE CHIMICA È FOSFATO, SOLFATO DI AMMONIO, CARBONIO DI CALCIO E ADITIVI.

EVITARE LA RESPIRAZIONE DEL PRODOTTO.

I GETTI DIRETTI POSSONO ESSERE PERICOLOSI SE UTILIZZATI VERSO PERSONE O ANIMALI.

IL FUOCO PUÒ CAUSARE GRAVI USTIONI.

LA COMBUSTIONE PRODUCE FUMI CHE POSSONO RISULTARE TOSSICI.

DOPO L'UTILIZZO IN LOCALI CHIUSI AERARE.

AVOID ORAL INGESTION AND CONTACT OF THE EXTINGUISHING AGENTS WITH THE EYES AND THE SKIN.
IN THE EVENT OF CONTACT, WASH WITH WATER.
IN THE EVENT OF LATER TROUBLE, CONSULT A DOCTOR.

ABC POWDER IS NOT TOXIC.
THE CHEMICAL BASE IS PHOSPHATE, AMMONIUM SULPHATE, CALCIUM CARBON AND ADDITIVES.

AVOID BREATHING THE PRODUCT.

DIRECT JETS CAN BE DANGEROUS WHEN USED ON PERSONS OR ANIMALS.

FIRE CAN CAUSE SEVERE BURNS.

COMBUSTION PRODUCES FUMES THAT MAY BE TOXIC.

AIR THE ROOM AFTER INDOOR USE.

AVVERTIMENTI E INFORMAZIONI SANITARIE ESTINTORI A CO2
WARNINGS AND SANITARY INFORMATION ABOUT CARBON DIOXIDE FIRE EXTINGUISHERS

EVITARE L'USO DIRETTO SULLE PERSONE
IN CASO DI DISTURBI RIVOLGERSI AD UN MEDICO.

IL BIOSSIDO DI CARBONIO IN ESPANZIONE RAGGIUNGE
TEMPERATURE BASSISSIME PROVOCANDO GRAVI USTIONI.

EVITARE LA RESPIRAZIONE DEL PRODOTTO.
IL BIOSSIDO DI CARBONIO È UN GAS ASFISSIANTE

IL BIOSSIDO DI CARBONIO NON È CORROSIVO.

I GETTI DIRETTI POSSONO ESSERE PERICOLOSI SE
UTILIZZATI VERSO PERSONE O ANIMALI.

IL FUOCO PUÒ CAUSARE GRAVI USTIONI.

LA COMBUSTIONE PRODUCE FUMI CHE POSSONO RISULTARE TOSSICI.

IL BIOSSIDO DI CARBONIO IN ESPANZIONE RAGGIUNGE
TEMPERATURE BASSISSIME.
L'USO DIRETTO SULA PELLE PROVOCA USTIONI.

DOPO L'UTILIZZO IN LOCALI CHIUSI AERARE.

AVOID DIRECT USE ON PERSONS
IN THE EVENT OF TROUBLE, CONSULT A DOCTOR.

EXPANDING CARBON DIOXIDE REACHES
VERY LOW TEMPERATURES, CAUSING SEVERE BURNS.

AVOID BREATHING THE PRODUCT.
CARBON DIOXIDE IS AN ASPHYXIATING GAS

CARBON DIOXIDE IS NOT CORROSIVE.

DIRECT JETS CAN BE DANGEROUS WHEN
USED ON PERSONS OR ANIMALS.

FIRE CAN CAUSE SEVERE BURNS.

COMBUSTION PRODUCES FUMES THAT MAY
BE TOXIC.

EXPANDING CARBON DIOXIDE REACHES
VERY LOW TEMPERATURES.
DIRECT USE ON THE SKIN CAUSES BURNS.

AIR THE ROOM AFTER INDOOR USE.

AVVERTIMENTI E INFORMAZIONI SANITARIE ESTINTORI A SCHIUMA
WARNINGS AND SANITARY INFORMATION ABOUT FOAM FIRE EXTINGUISHERS

EVITARE L'INGESTIONE ORALE ED IL CONTATTO DEGLI ESTINGUENTI
CON OCCHI E PELLE.
IN CASO DI CONTATTO LAVARE CON ACQUA.
IN CASO DI SUCCESSIVI DISTURBI RIVOLGERSI AD UN MEDICO.

EVITARE LA RESPIRAZIONE DEL PRODOTTO.

LA SCHIUMA NON È CORROSIVA.

IL PRODOTTO NON È NOCIVO PER PERSONE E ANIMALI.
IL PRODOTTO È COMPOSTO DA TENSIOATTIVI FLUORIDRATI,
ANIONICI E NON IONICI.

I GETTI DIRETTI POSSONO ESSERE PERICOLOSI SE
UTILIZZATI VERSO PERSONE O ANIMALI.

IL FUOCO PUÒ CAUSARE GRAVI USTIONI.

LA COMBUSTIONE PRODUCE FUMI CHE POSSONO RISULTARE TOSSICI.

DOPO L'UTILIZZO IN LOCALI CHIUSI AERARE.

UTILIZZARE SU APPARECCHI IN TENSIONE FINO A 1000V
ALLA DISTANZA DI 1 METRO.

AVOID ORAL INGESTION AND CONTACT OF THE EXTINGUISHING AGENTS
WITH THE EYES AND THE SKIN.
IN THE EVENT OF CONTACT, WASH WITH WATER.
IN THE EVENT OF LATER TROUBLE, CONSULT A DOCTOR.

AVOID BREATHING THE PRODUCT.

FOAM IS NOT CORROSIVE.

THE PRODUCT IS NOT HARMFUL TO HUMAN AND ANIMAL HEALTH.
THE PRODUCT IS COMPOSED OF ANIONIC AND NON-IONIC HYDROFLUORIDE
SURFACTANTS,
ANIONIC AND NON IONIC.

DIRECT JETS CAN BE DANGEROUS WHEN
USED ON PERSONS OR ANIMALS.

FIRE CAN CAUSE SEVERE BURNS.

COMBUSTION PRODUCES FUMES THAT MAY
BE TOXIC.

AIR THE ROOM AFTER INDOOR USE.

USE ON EQUIPMENT WITH UP TO 1000V VOLTAGE
AT 1 METER DISTANCE.

LE INDICAZIONI DI MANUTENZIONE, REVISIONE, COLLAUDO E SMALTIMENTO SI RIFERISCONO ALLO STATO ITALIANO. PER GLI ALTRI STATI FARE RIFERIMENTO ALLE NORME VIGENTI NEI SINGOLI.

MAINTENANCE, OVERHAUL, TEST AND DISPOSAL INSTRUCTIONS ARE REFERRED TO ITALY. FOR OTHER COUNTRIES, PLEASE REFER TO THE REGULATIONS IN FORCE IN THE INDIVIDUAL COUNTRIES.

NOTE / REMARKS

.....

.....

.....

.....

.....

.....

.....

.....

.....

AREA RISERVATA AL RIVENDITORE AUTORIZZATO
AUTHORIZED DEALER AREA

Member of CISQ Federation

RINA

ISO 9001:2000

Certified Quality System

Azienda Certificata
n.558/97

CE 0497

ASSOCIATA

ANIMA

UMAN

UNIONE COSTRUTTORI MATERIALI ANTINCENDIO

Dal 1973... a oggi

From 1973.... until today

EMME ANTINCENDIO S.r.l.
Via del Molino n° 40
52010 Corsalone (Arezzo) - Italy
Tel.: +39.0575.511320 - 511401
Fax: +39.0575.531521
www.emme-italia.com
e-mail: info@emme-italia.com